ADEOS

SPÉCIALISTE DE L'ÉQUIPEMENTS DES POSTES DE TRANSFORMATION HTA/BT

POSTE HTA/BT

Intégré en immeuble

- Réalisation des équipements métalliques des postes de transformation HTA/BT, industriel ou en immeuble.

- Portes, ventilations, trappe passe câble, trou forain, Ferrure HTA/BT, Bac de rétention

ISO 9001
ENTREPRISE CERTIFIÉE

Edition 06/2016

SOMMAIRE

Les équipements du poste HTA/BT, bac de rétention, cadres HTA, cadres BT, trappe passe câbles etc.

I PLAN DE MASSE TYPE (SOURCE : SEQUELEC) 3

II ÉQUIPEMENT INTÉRIEUR DE POSTE ..... 4 - 10

1) Fosse cellule HTA et Cadre support cellules HTA 4

2) Fosse tableau BT et Cadre métallique BT 6

3) Fosse transformateur avec grille à galets 8

III ÉQUIPEMENT EXTÉRIEUR DE POSTE ..... 10 - 12

1) Portes et ventilations 10

2) Trappe de réalimentation provisoire TPC 13

3) Obturateur de trou forain 13

IV NOMENCLATURE DES FOURNITURES ADEOS 15

Données constructeur ADEOS
réservations maçonnerie :

- Fosse HTA (cf plan p.5)
- Fosse BT (cf plan p.7)
- Fosse transfo (cf plan p.9)
- Trappe PC (cf plan p. 12)
- Trappe TF (cf plan p. 12)

NOTE : Les angles de murs doivent être le plus droit possible, sous peine de devoir augmenter ses côtes préférentielles pour l'installation et positionnement des appareillages. Il en est de même pour la verticalité des murs et la planéité du sol.

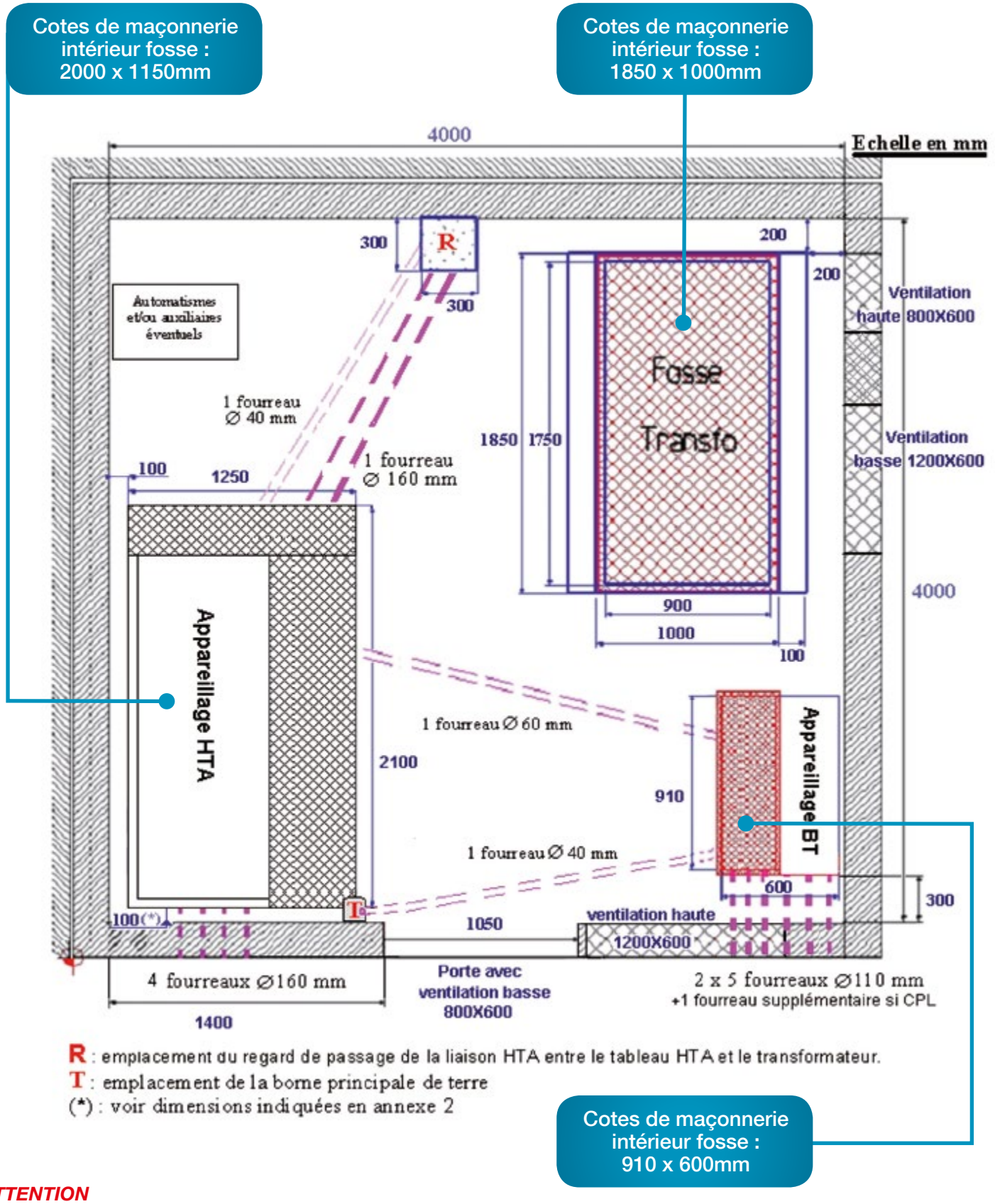

ATTENTION

L'ensemble du local transfo doit obligatoirement être surélevé de 100mm par rapport au sol extérieur fini pour respecter la norme HN64 S34.

Le guide SEQUELEC stipule : « En l'absence de donnée constructeur, un exemple type de fosse est proposée »

1) FOSSE CELLULES HTA ET CADRE SUPPORT CELLULES HTA

MISE EN SITUATION CADRE SUPPORT CELLULES HTA

La réservation béton de la fosse de l'appareillage HTA est fixée à :
Longueur 2000mm x Largeur 1150 x Hauteur 800mm.

Les plaques permettent d'obturer les espaces vides laissés après la pose et la fixation du tableau cellules HTA sur les profils U. Cette plaque est en agglo-hydrofugée (matériau classé M0 ou M1) de résistance mécanique minimale de 0,5tonne/m². En fonction des côtes d'installation du tableau HTA, les profils U doivent être préalablement positionnés sur le cadre.

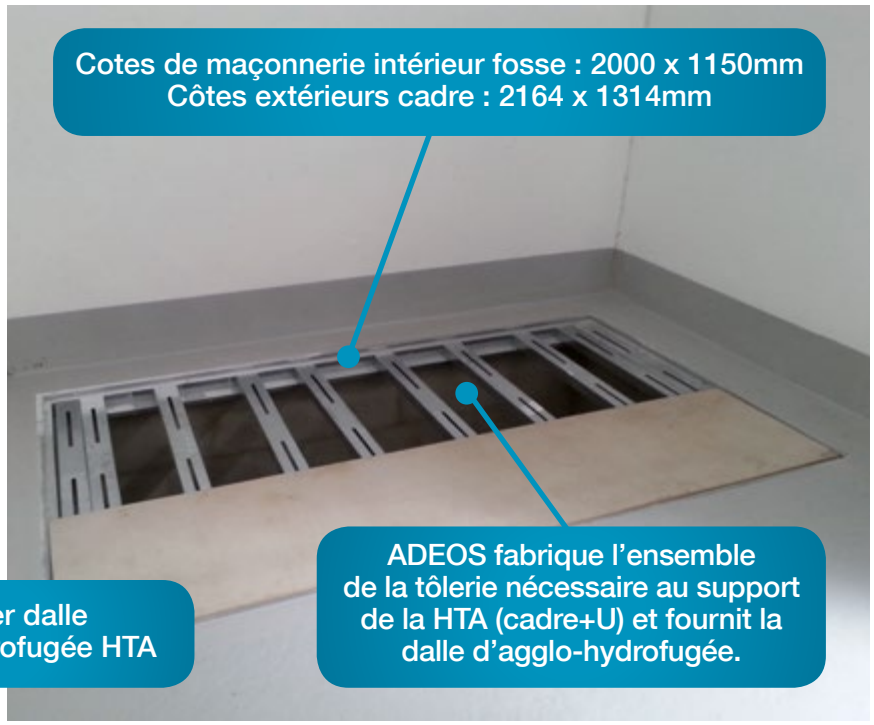

A - A

Détail A

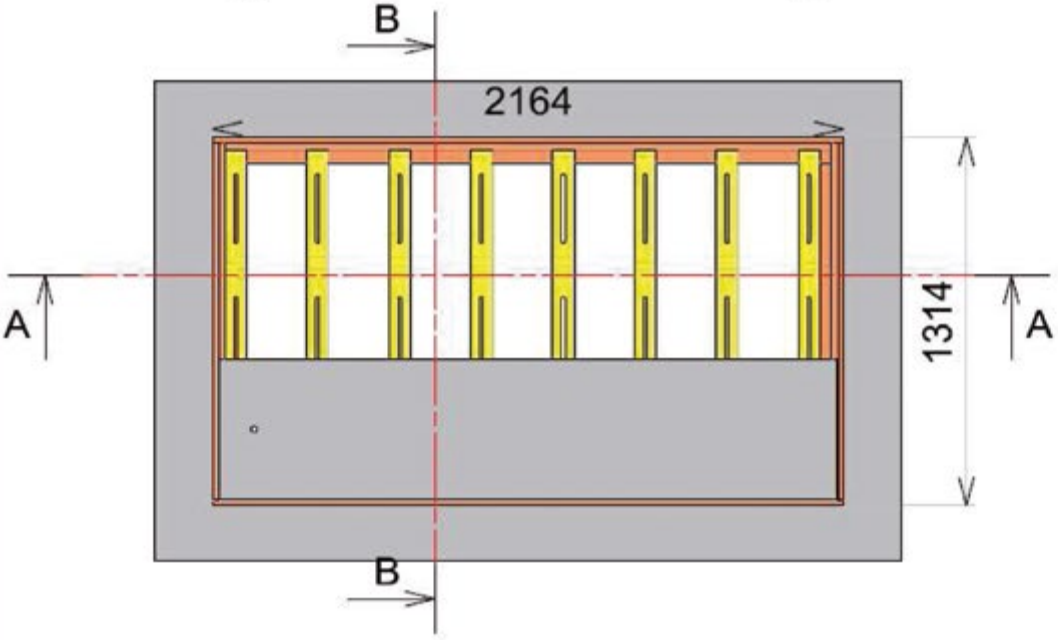

B - B

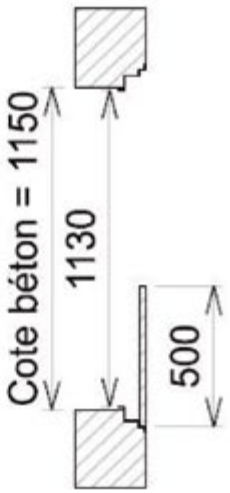

Détail A

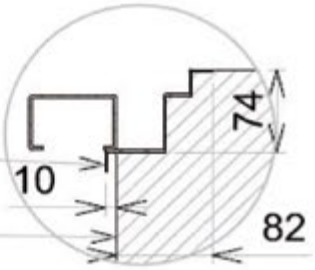

1130x1980

cote béton = 1150x2000 mm

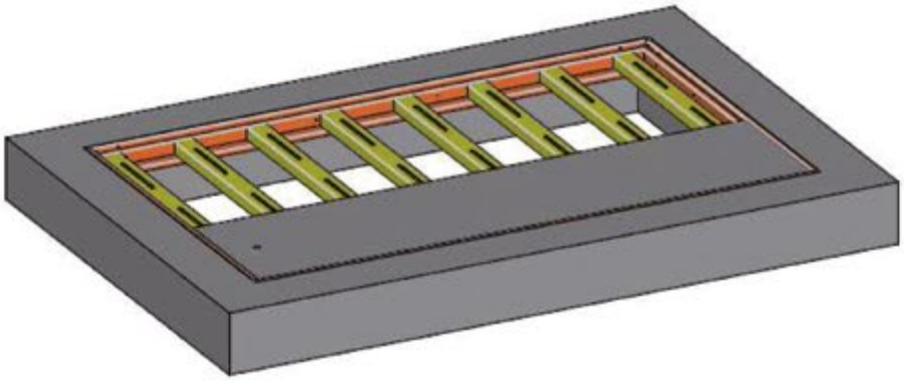

Matière :		Traitement :	indice : 0	Folio 1/1
Ech. : 1:25		Tolérance : ISO 2768-m		
Date: 18/03/2013	Dess.: MAUGAN	Visa: CM	Ctrl P: CM	Ctrl T: JF
ADEOS	CADRE HTA 2000x1150			PMA CADRE HTA
	Ensemble: PMA ACCESSOIRE INT			PMA
	S:\bureau_d_étude\EDP\POSTE MACONNE 2010\PLAN PMA INTERIEUR 2013.dft			

2) FOSSE TABLEAU BT

MISE EN SITUATION CADRE BT

La réservation béton de la fosse de l'appareillage BT est fixée à : Longueur 910mm x Largeur 600mm.
La plaque d'agglo-hydrofugée de classe M1 d'obturation de résistance mécanique minimale de 0,5tonne/m².
Cette plaque permet d'obturer l'espace vide laissé après la pose du châssis du tableau BT et le raccordement des câbles BT.

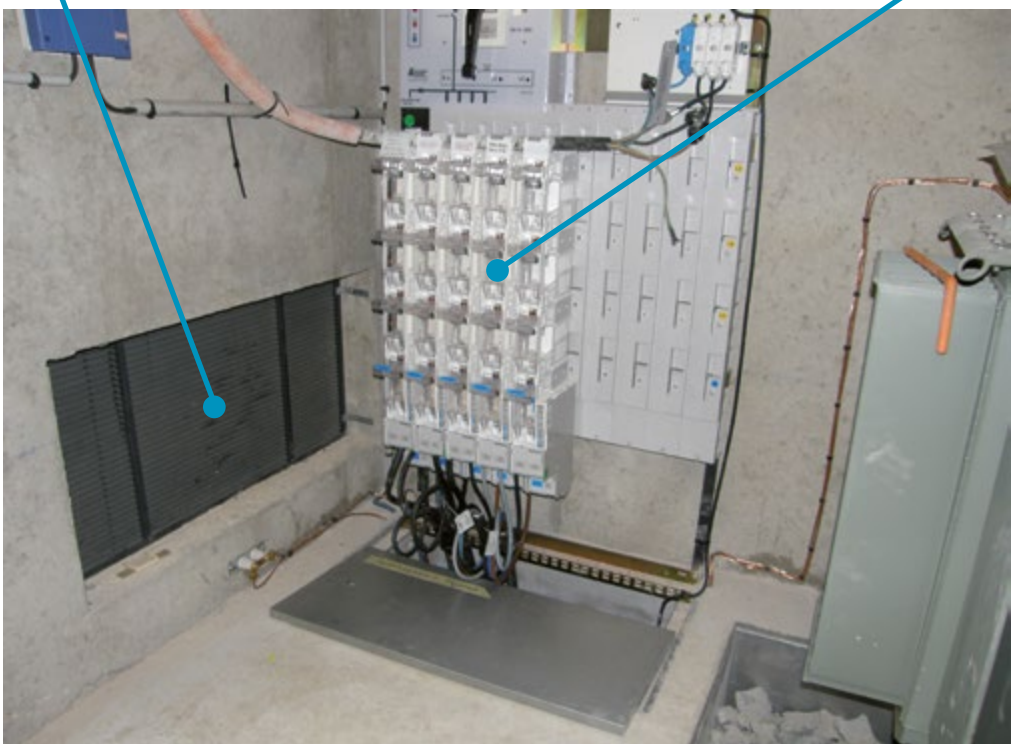

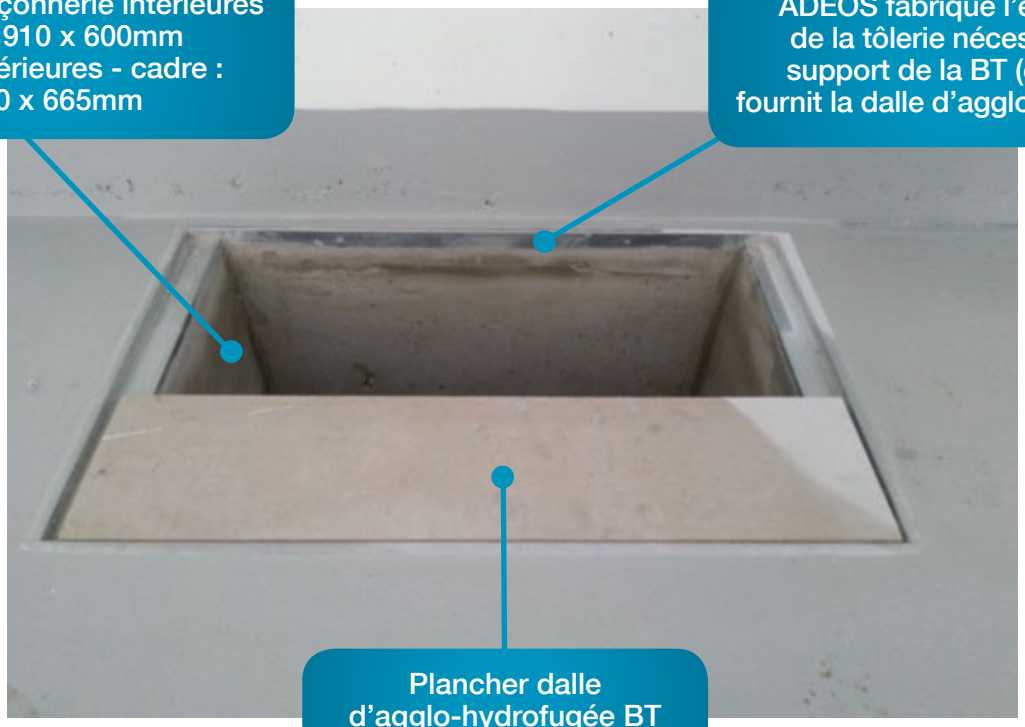

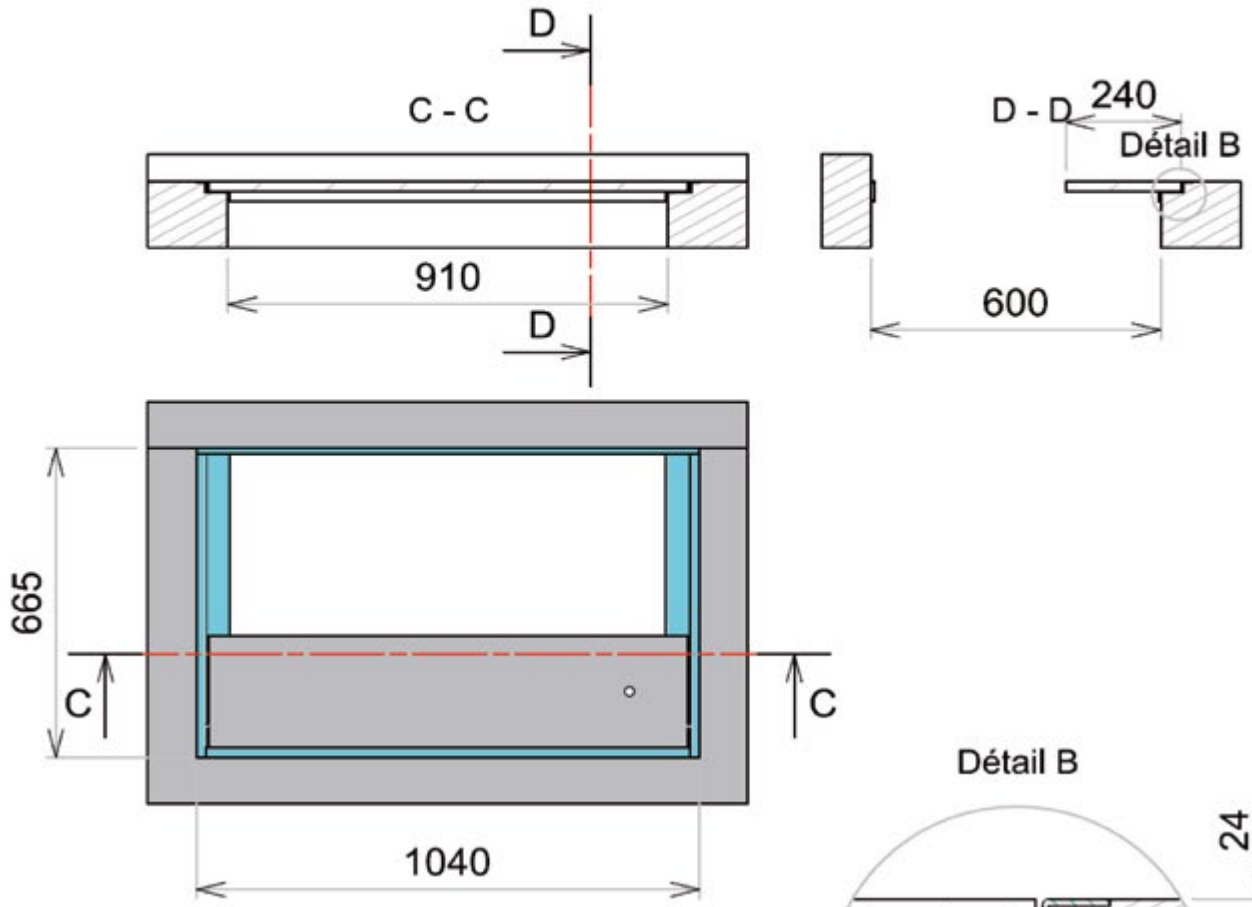

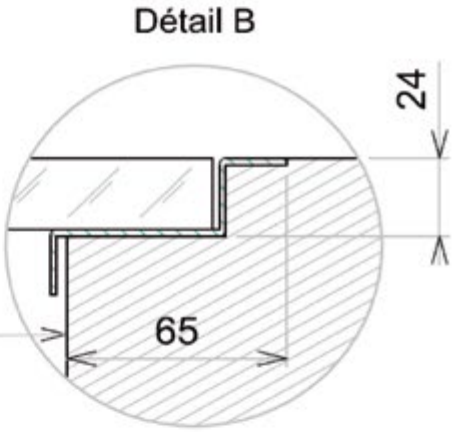

Cote béton= 910x600 mm

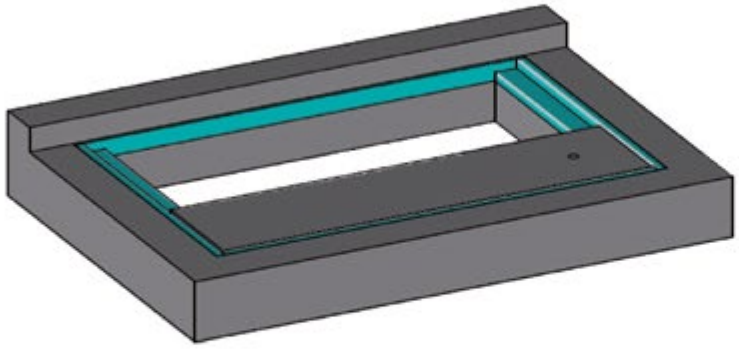

Matière :		Traitement :	indice : 1	Folio 1/1
Ech. : 1:15		Tolérance : ISO 2768-m		
Date: 18/03/2013	Dess.: MAUGAN	Visa: CM	Ctrl P: CM	Ctrl T: JF
ADEOS	CADRE BT 910x600			PMA CADRE BT
	Ensemble:			
	S:\bureau_d_étude\EDF\POSTE MACONNE 2010\PLAN PMA INTERIEUR 2013.dft			

3) FOSSE DU TRANSFORMATEUR AVEC GRILLE À GALETS

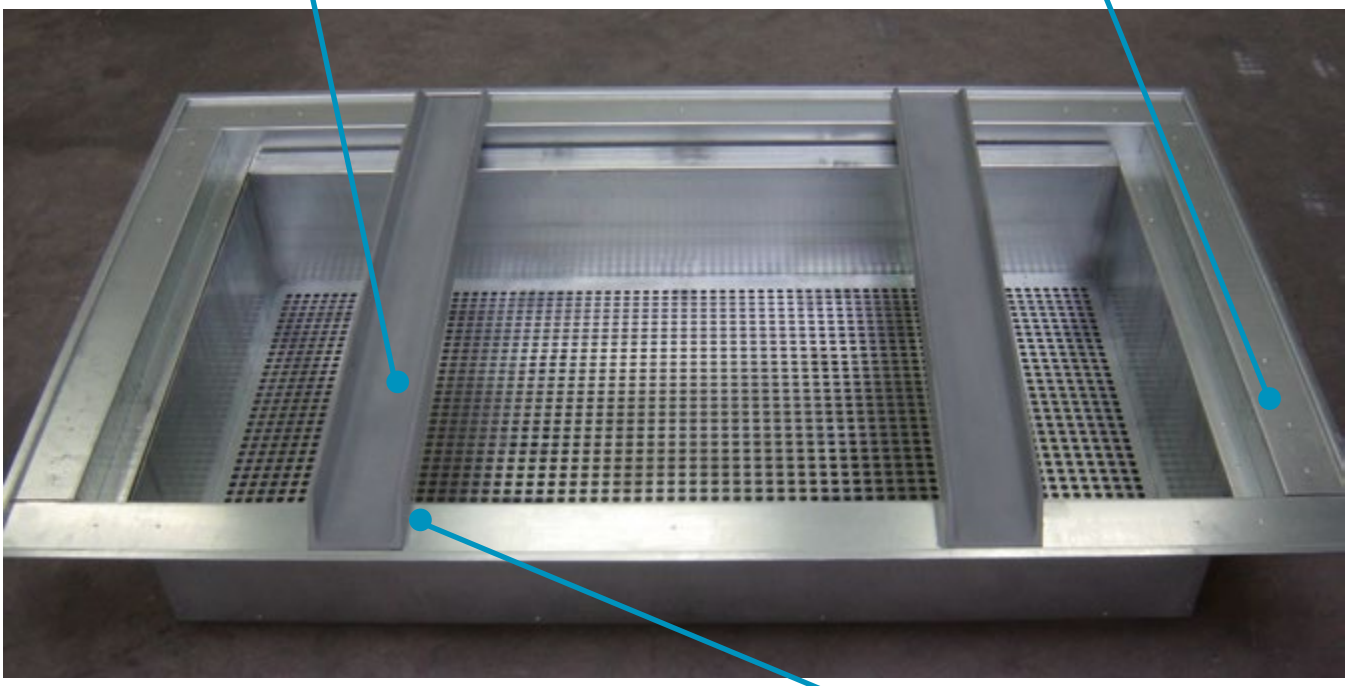

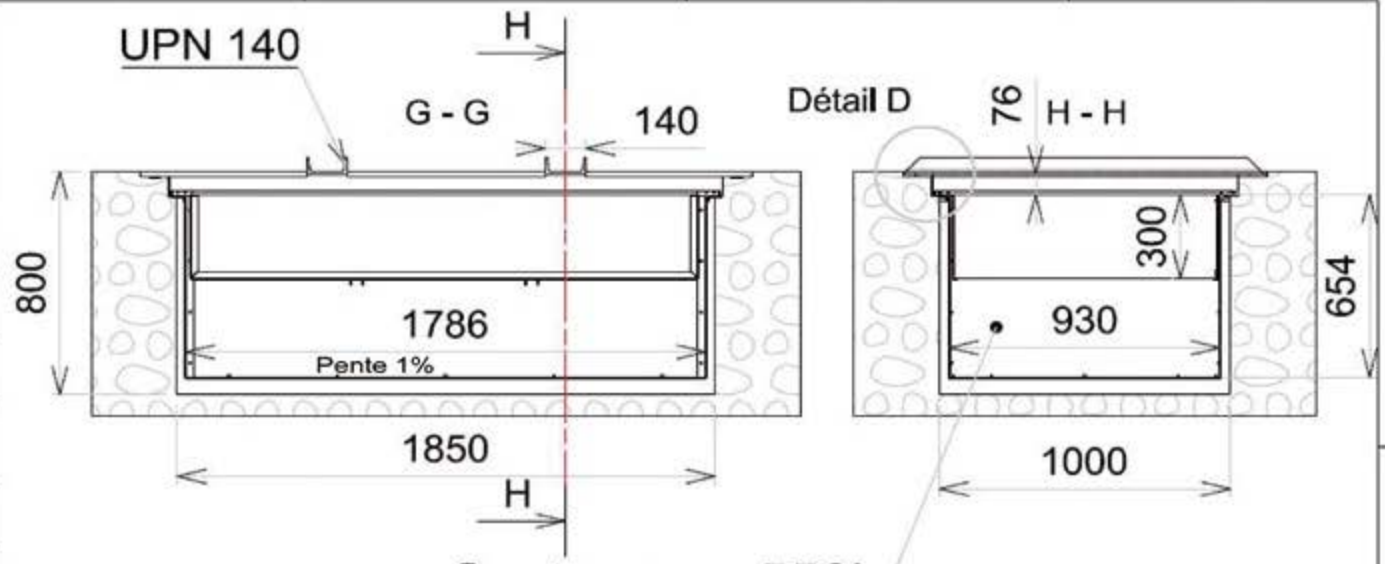

Contenance 550L

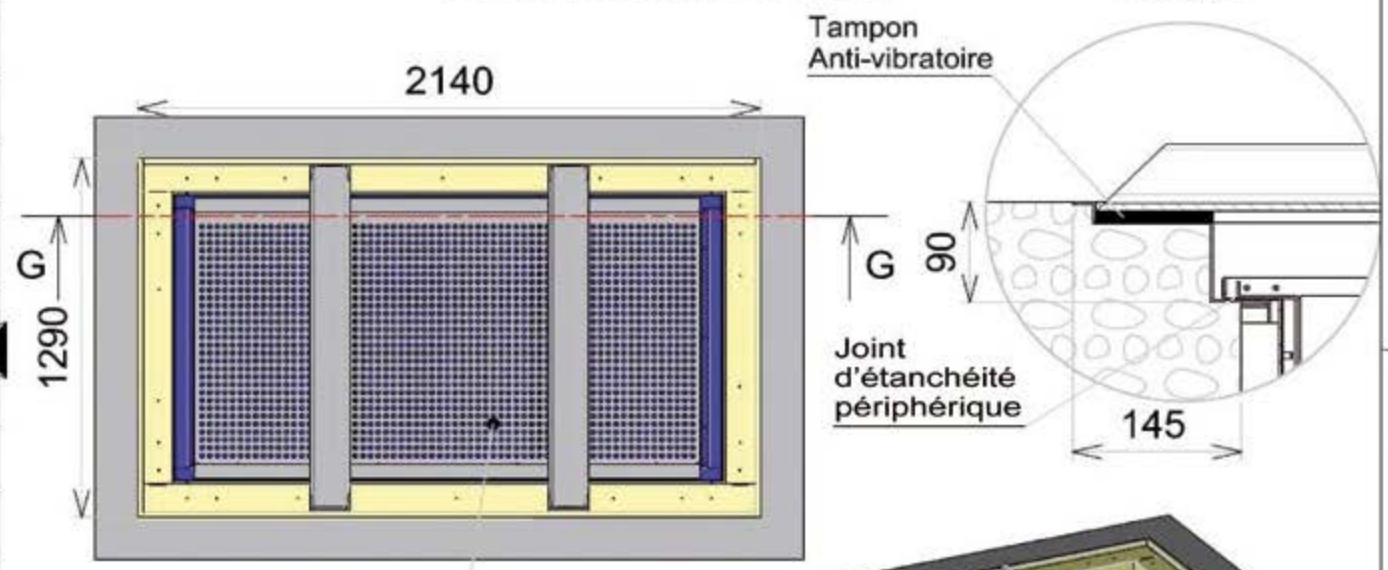

Grille à galets
prof: 0.3 m
pour galets
calibre 50 non fourni

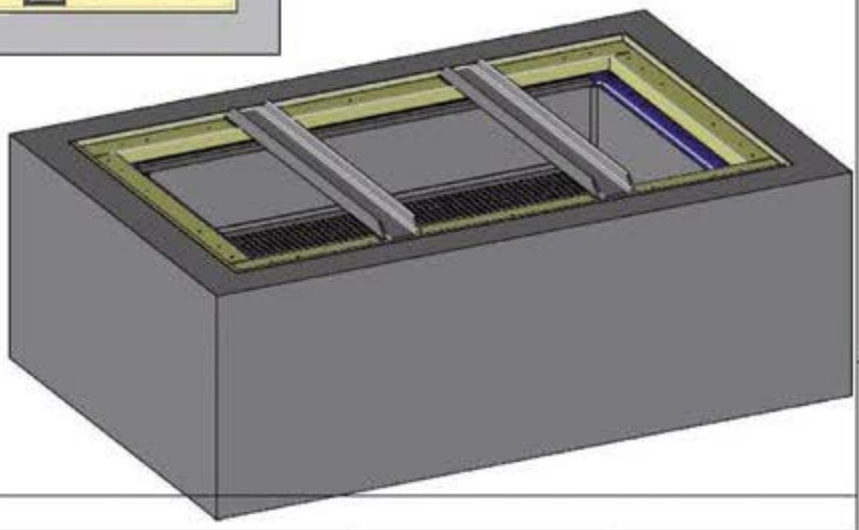

Matière :	Traitement :		indice : 1	Folio 1/1
Ech. : 1:25	Tolérance : ISO 2768-m			
Date: 18/03/2013	Dess.: MAUGAN	Visa: CM	Ctrl P: CM	Ctrl T: JF
ADEOS	Cadre Transfo 1850x1000 avec Bac à Galet			PMA TRANSFO
	Ensemble:			
	S:\bureau_d_étude\EDF\POSTE MACONNE 2010\PLAN PMA INTERIEUR 2013.dft			

1) PORTES ET VENTILATIONS AGREES ENEDIS ET TYPE ARBEL

CI-DESSOUS LES DIMENSIONS MINIMUMS AUTORISÉES PAR ENEDIS

Porte ADEOS réversible non ventilée
Passage Libre= 1050x2100mm
Réservation béton= 1140x2190mm
Dont feuillure basse de L 65 x H 45 mm
Nomenclature ERDF : 22 97 146

Porte ADEOS droite Ventilée Basse
Passage Libre= 1050x2100mm
Réservation béton= 1140x2190mm
Dont feuillure basse de L 65 x H 45 mm
Nomenclature ERDF : 22 97 142

Porte ADEOS gauche Ventilée Basse
Passage Libre= 1050x2100mm
Réservation béton= 1140x2190mm
Dont feuillure basse de L 65 x H 45 mm
Nomenclature ERDF : 22 97 143

Ventilation 800x400 mm
Nomenclature ERDF : 22.97.254 Type 1

Ventilation 800x600 mm
Nomenclature ERDF : 22.97.256 Type 2

Ventilation 1200x600 mm
Nomenclature ERDF : 22.97.260 Type 4

Réservation béton= L+10 x H+10mm

Pour le sur-mesure, n'hésitez pas à nous contacter
Plans et caractéristiques disponibles sur www.adeos.fr

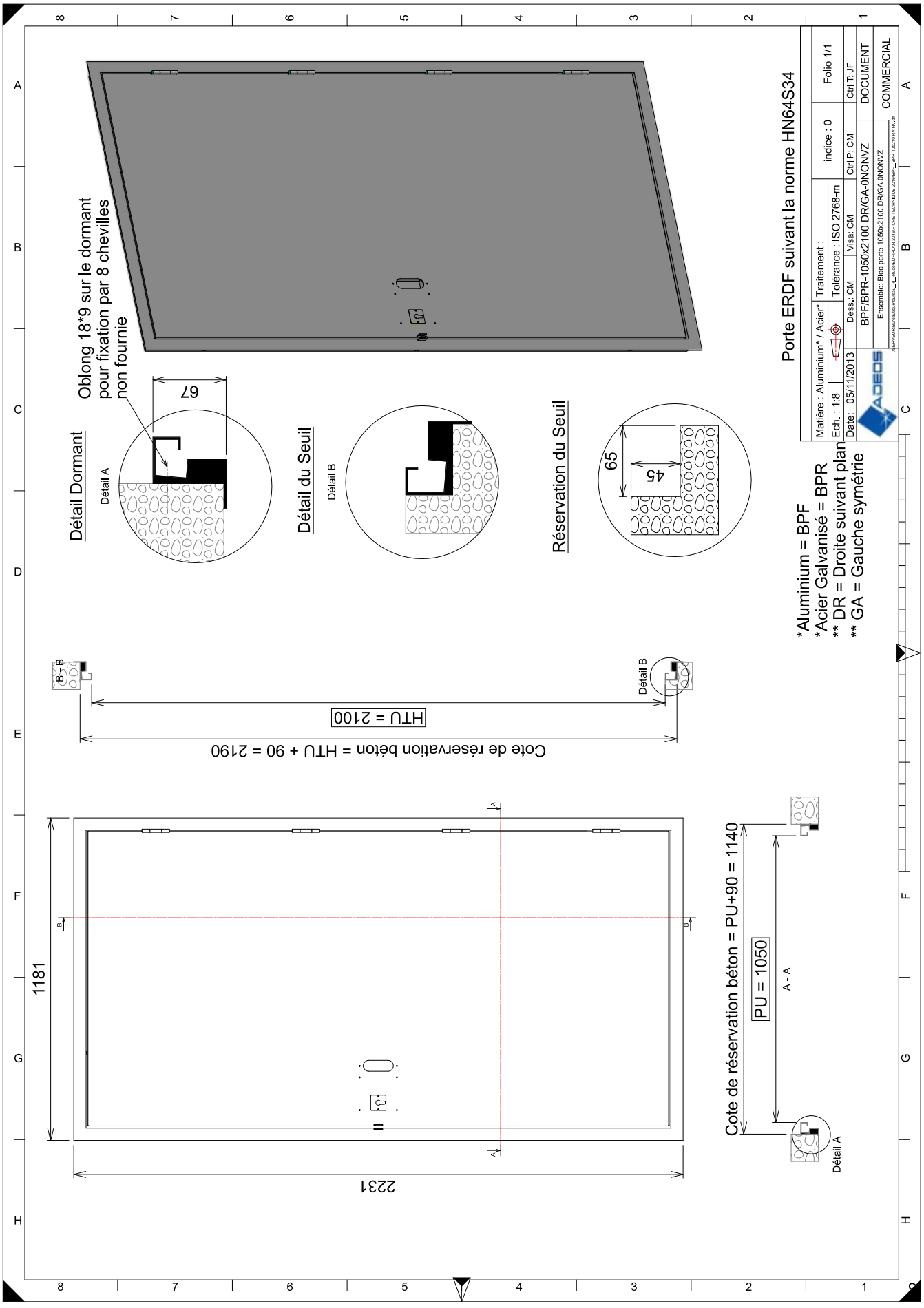
Porte ERDF suivant la norme HN64S34
Oblong 18*9 sur le dormant pour fixation par 8 chevilles non fournie
67
Détail Dormant
Détail A
Détail du Seuil
Détail B
Réservation du Seuil
65
45
*Aluminium = BPF
*Acier Galvanisé = BPR
** DR = Droite suivant plan
** GA = Gauche symétrie
Matière : Aluminium* / Acier*
Traitement :
Ech. : 1:8
Tolérance : ISO 2768-m
Date: 05/11/2013
Dess.: CM
Visa: CM
Ctrl P: CM
Ctrl T: JF
indice : 0
Folio 1/1
BPF/BPR-1050x2100 DR/GA-0NONVZ
DOCUMENT
COMMERCIAL
Ensemble: Bloc porte 1050x2100 DR/GA 0NONVZ
B - B
Détail B
HTU = 2100
Cote de réservation béton = HTU + 90 = 2190
1181
2231
Cote de réservation béton = PU+90 = 1140
PU = 1050
A - A
Détail A

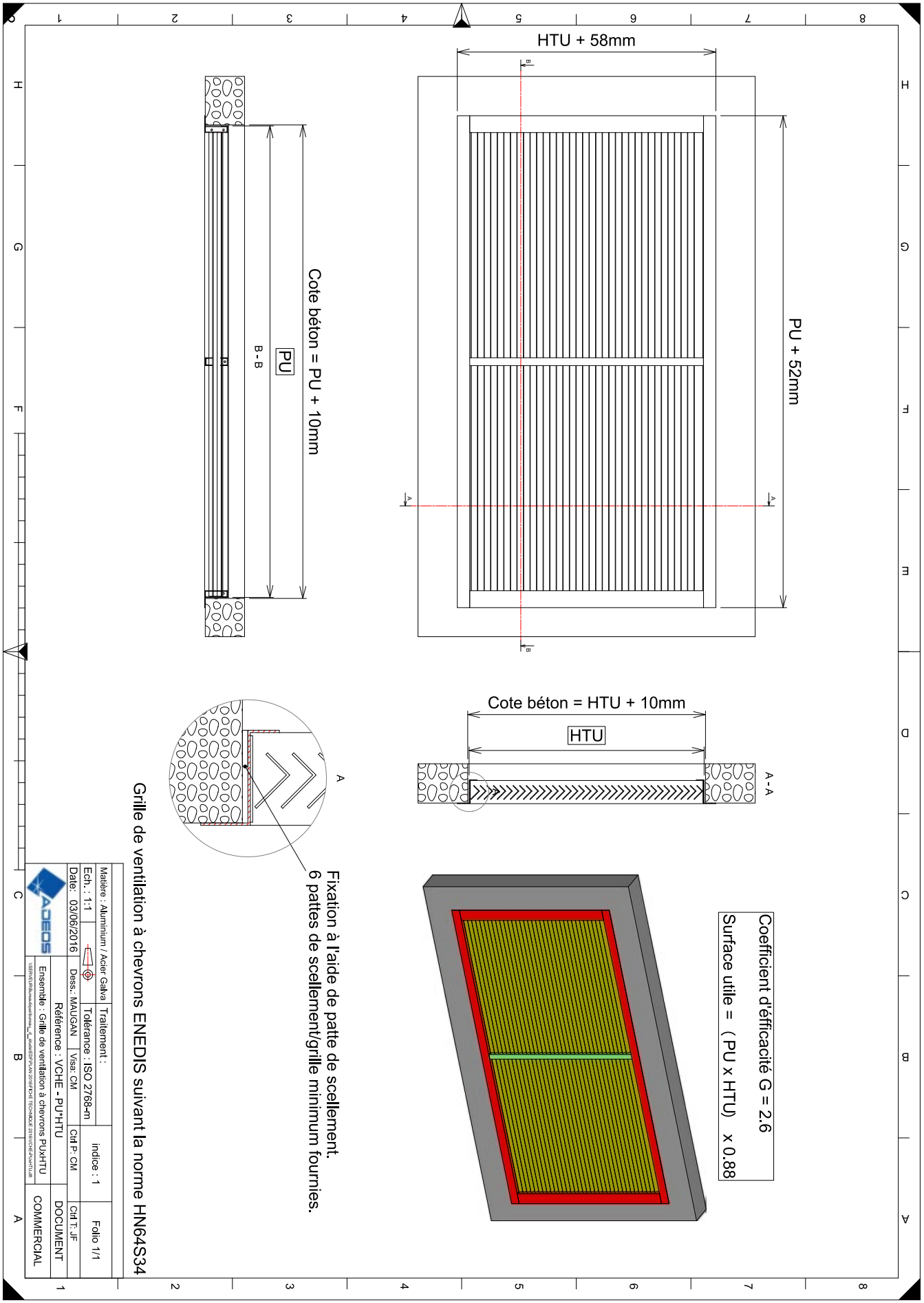
HTU + 58mm
PU + 52mm
Cote béton = PU + 10mm
PU
B - B
Cote béton = HTU + 10mm
HTU
A - A
Coefficient d'efficacité G = 2.6
Surface utile = (PU x HTU) x 0.88
Fixation à l'aide de patte de scellement.
6 pattes de scellement/grille minimum fournies.
Grille de ventilation à chevrons ENEDIS suivant la norme HN64S34
Matière : Aluminium / Acier Galva
Traitement :
Ech. : 1:1
Tolérance : ISO 2768-m
indice : 1
Folio 1/1
Date: 03/06/2016
Dess.: MAUGAN
Visa: CM
Ctrl P.: CM
Ctrl T.: JF
Référence : VCHE - PU*HTU
Ensemble : Grille de ventilation à chevrons PU*HTU
DOCUMENT
COMMERCIAL

2) TRAPPE DE REALIMENTATION PROVISOIRE TPC

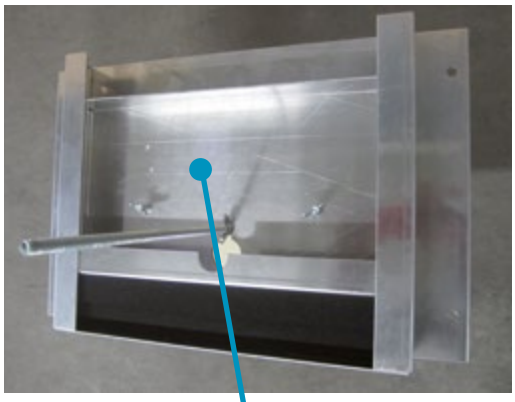

Trappe passe câble
vue de l'intérieur.
ADEOS 300x200 TPC
Réservation béton : 300x200mm

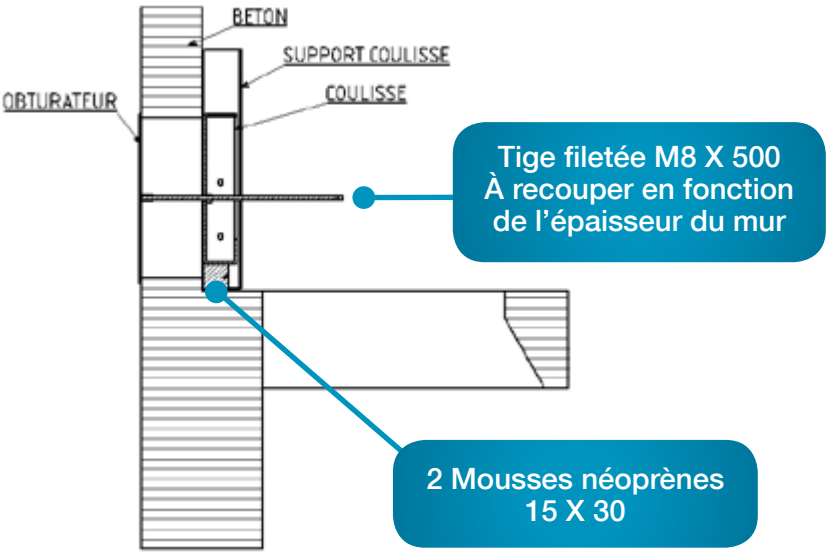

3) TROU FORAIN

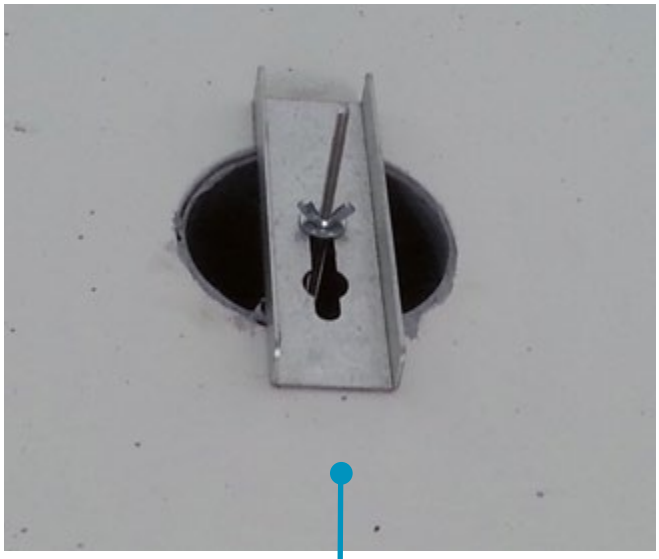

Trou forain ADEOS
vu de l'intérieur.
Réservation Ø110mm
Tube Ø100mm

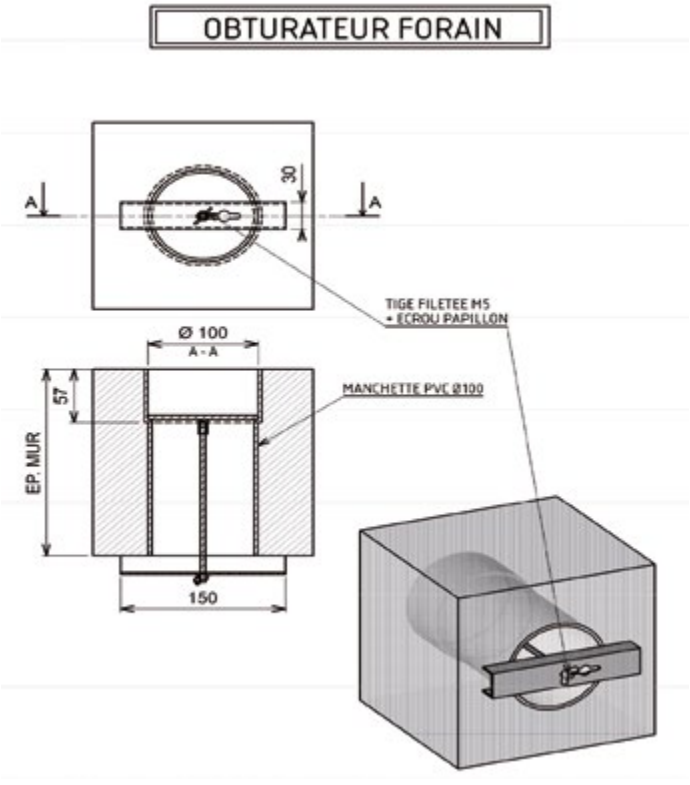

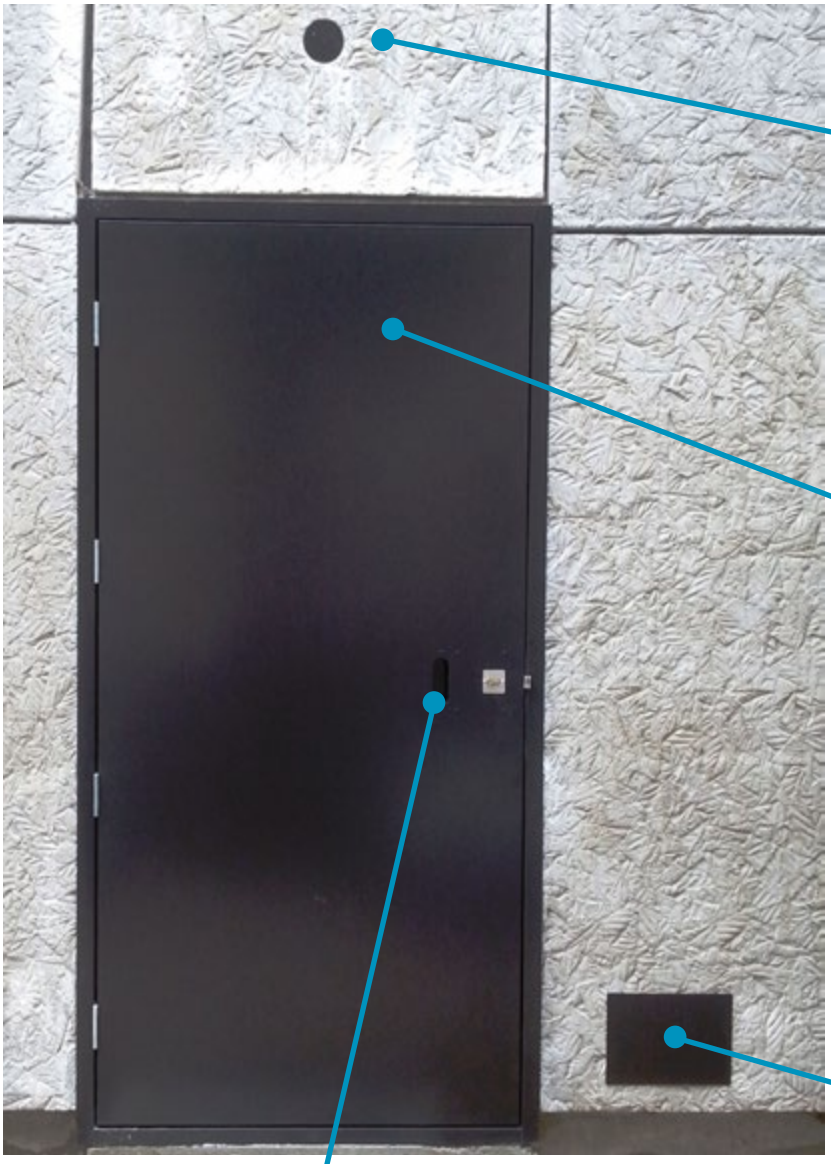

Trou forain ADEOS
réservation Ø110mm
Tube Ø100mm

Porte Acier Galva ADEOS
PU=1050 X 2100mm
Réservation béton : 1140 X 2190mm
conforme à la norme EDF HN 64-S-34
Références : voir www.adeos.fr

Trappe passe câble ADEOS
300x200 TPC
Réservation béton : 300x200mm

Poignée / Serrure +
cylindre EDF /
Moraillon de cadenassage

ATTENTION :
L'ensemble du local transfo doit obligatoirement être surélevé de 100mm par rapport au sol extérieur fini pour respecter la norme HN64 S34.

Ventilation ADEOS
conforme à la norme
EDF HN 64-S-34

IV - NOMENCLATURE DES FOURNITURES ADEOS

Numéro fournisseur : 489 438

NUMERO DE NOMENCLATURE	DÉSIGNATION ADEOS	PAGE	QTÉ
CADRE PLANCHER A SCELLER + FERRURE			
Cadre HTA	Cadre support HTA	4 et 5	
Cadre BT	Cadre + dalle BT	6 et 7	
Fosse Transfo	Cadre + Bac + Grille d'extinction + Rails	8 à 9	
TRAPPES ET BLOCHETS			
73.91.125 TPC	Réaliementation provisoire passage de 300x200 mm	13	
TBF 100	Trappe branchement forain diam 100 mm	13	
PORTES ET VENTILATIONS			
22.97.146	Porte : 1050 x 2100 mm Réversible Non ventilée Alu laqué RAL 1015 ou Acier Galva et RAL au choix	10	
22.97.142	Porte : 1050 x 2100 mm Droite Ventilée Basse Alu laqué RAL 1015 ou Acier Galva et RAL au choix	10	
22.97.143	Porte : 1050 x 2100 mm Gauche Ventilée Basse Alu laqué RAL 1015 ou Acier Galva et RAL au choix	10	
Porte Sur-Mesure	Porte simple et double selon vos dimensions, sur demande		
Ventilation Sur-Mesure	Ventilation selon vos dimensions, sur demande		
22.97.254 Type 1	Ventilation : 800 x 400 mm, Alu laqué RAL 1015 ou RAL au choix	10	
22.97.256 Type 2	Ventilation : 800 x 600 mm, Alu laqué RAL 1015 ou RAL au choix	10	
22.97.260 Type 4	Ventilation : 1200 x 600 mm, Alu laqué RAL 1015 ou RAL au choix	10	
DIVERS			
	Teinte RAL au choix		
	Serrure Normalisée		
	Cylindre Normalisé		

NOTES

AVERTISSEMENT : *Ce document ne peut-être utilisé sans l'accord préalable de la société ADEOS. Toute utilisation jugée frauduleuse pourra faire l'objet de poursuite judiciaire. Les plans de ce document sont la propriété exclusives de la société ADEOS.*

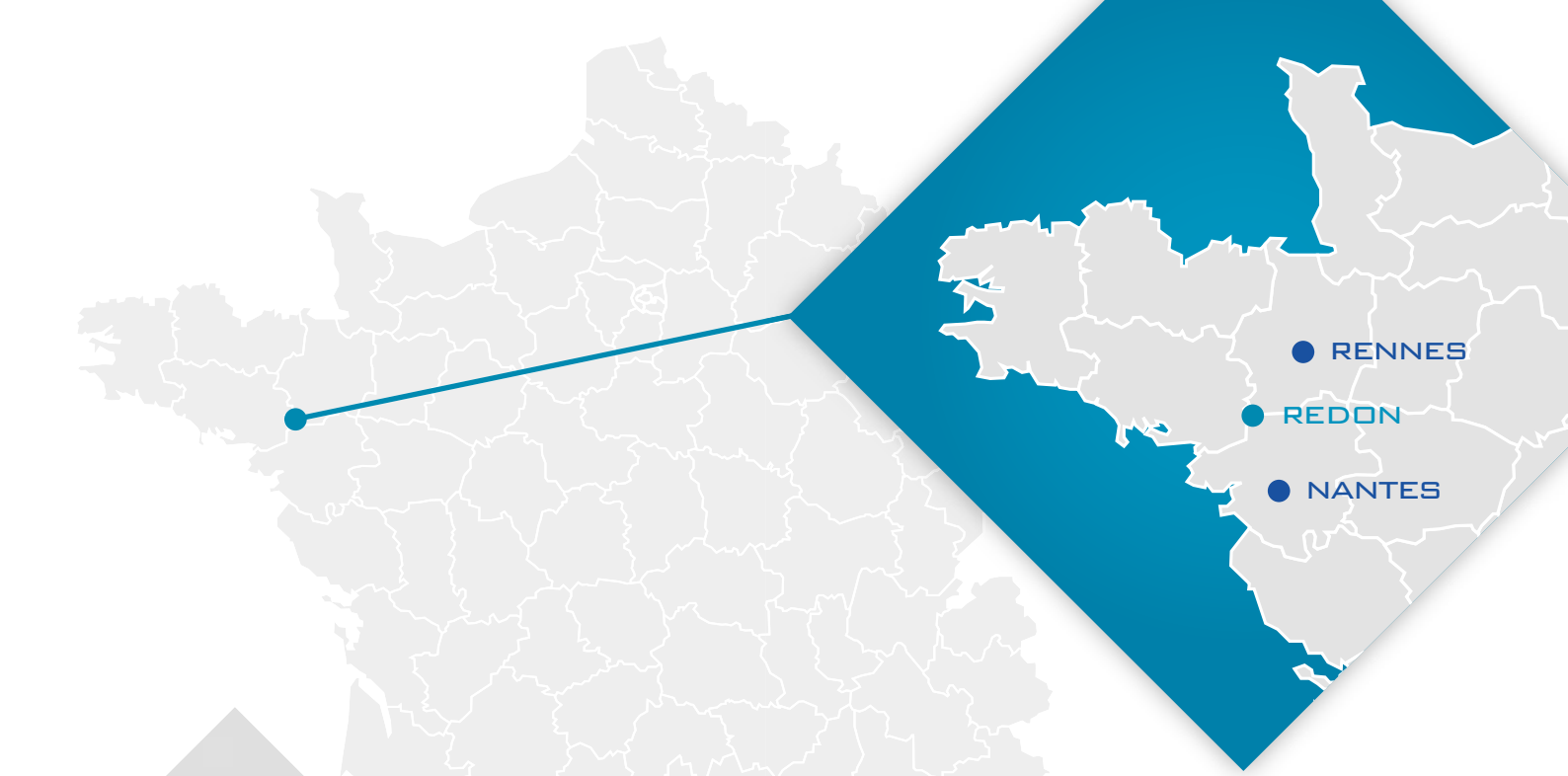

ADEOS

BP 30319
ZI La Lande de St Jean
35603 REDON CEDEX

Tél. : +33(0) 2 99 71 04 07
Fax : +33(0) 2 99 71 49 73

Site : www.adeos.fr

MEMBRE DE PRODUIT EN BRETAGNE

Contacter notre équipe commerciale pour toute demande de renseignement ou de devis :

paul@adeos.fr

didier@adeos.fr

Réalisé par MOTION4EVER